UWAGA:

1. Przed przystąpieniem do robót ziemnych należy sprawdzić rzędne proj. i istn. uzbrojenia podziemnego oraz wykonać próbne przekopy.
2. Należy zachować szczególną ostrożność przy wykonywaniu robót ziemnych w zbliżeniach z istn. uzbrojeniem, w tym m.in. z przewodami telekomunikacyjnymi i elektroenergetycznymi. Istn. uzbrojenie należy zabezpieczyć w razie konieczności odsunąć na czas wykonywanych robót ziemnych i montażowych.
3. Rzędne włazów studni istn. i proj. należy dostować do rzędnych projektowanego terenu.
4. Wszelkie napotkane wyjścia odwodnień z budynków, nie ujęte na mapie do celów projektowych należy przełączyć do projektowanej zewnętrznej instalacji kanalizacji deszczowej.
5. Ponieważ nie jest znany poziom ławy fundamentowej budynku przed wykonaniem robót montazowych należy sprawdzić poziom jej posadowienia. W przypadku gdyby zaprojektowane rozwiązanie kolidowało z ławą fundamentową należy skontaktować się z projektantem w celu rozwiązania zaistniałej sytuacji.

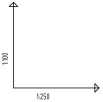

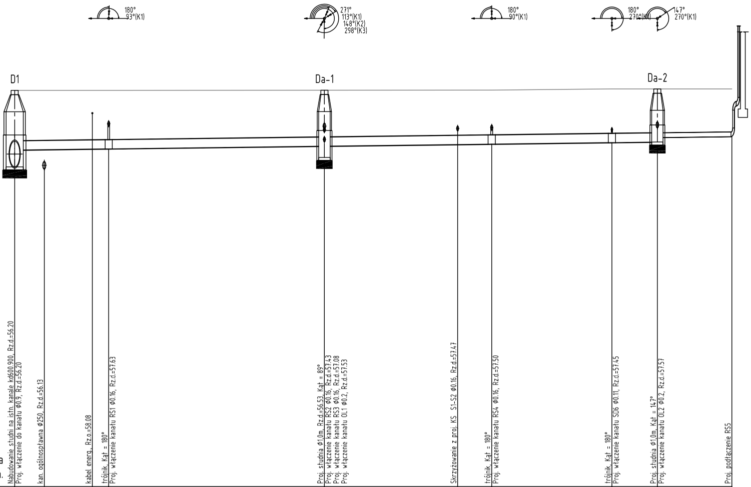
180°
93°(K1)
271°
113°(K1)
148°(K2)
298°(K3)
180°
90°(K1)
180°
270°(K1)
147°
270°(K1)
D1
Da-1
Da-2
Nabudowanie studni na istn. kanale kd600.900, Rz.d.=56.20
Proj. włączenie do kanału Ø0.9, Rz.d.=56.20
kan. ogólnospławna Ø250, Rz.d.=56.13
kabel energ., Rz.o.=58.08
trójnik, Kąt = 180°
Proj. włączenie kanału RS1 Ø0.16, Rz.d.=57.63
Proj. studnia Ø1,0m, Rz.d.=56.53, Kąt = 89°
Proj. włączenie kanału RS2 Ø0.16, Rz.d.=57.43
Proj. włączenie kanału RS3 Ø0.16, Rz.d.=57.08
Proj. włączenie kanału OL1 Ø0.2, Rz.d.=57.53
Skrzyżowanie z proj. KS S1-S2 Ø0.16, Rz.d.=57.47
trójnik, Kąt = 180°
Proj. włączenie kanału RS4 Ø0.16, Rz.d.=57.50
trójnik, Kąt = 180°
Proj. włączenie kanału SD6 Ø0.11, Rz.d.=57.45
Proj. studnia Ø1,0m, Kąt = 147°
Proj. włączenie kanału OL2 Ø0.2, Rz.d.=57.57
Proj. podłączenie RS5

D1-Da

POZIOM PORÓWNAWCZY 45.00 m n.p.m.

RZĘDNA TERENU ISTN.	58.88			58.88	58.89	58.89	58.93	58.93	58.93
RZĘDNA DNA KANAŁU	56.20 56.79	56.80	56.82	56.83	56.93	57.00	57.05	57.07 57.23	57.26
ZAGŁĘBIENIE DNA KANAŁU	2.68 2.09			2.05	1.96	1.89	1.88	1.86 1.70	1.67
SPADKI, DŁUGOŚCI	0.5%								63.0m
ŚREDNICA, MATERIAŁ	PVC-U kl.S ze ścianką litą Ø315x9,2mm L=56.5m							Ø160x4,7mm L=6.5m	
ODCINKI	8.0			19.0	15.0	10.5	4.0	6.5	
ODLEGŁOŚCI	0.0	2.5	7.0	8.0	27.0	42.0	52.5	56.5	63.0
HEKTOMETRY	D1			Ta-1	Da-1	Ta-2	Ta-3	Da-2	RS5

0

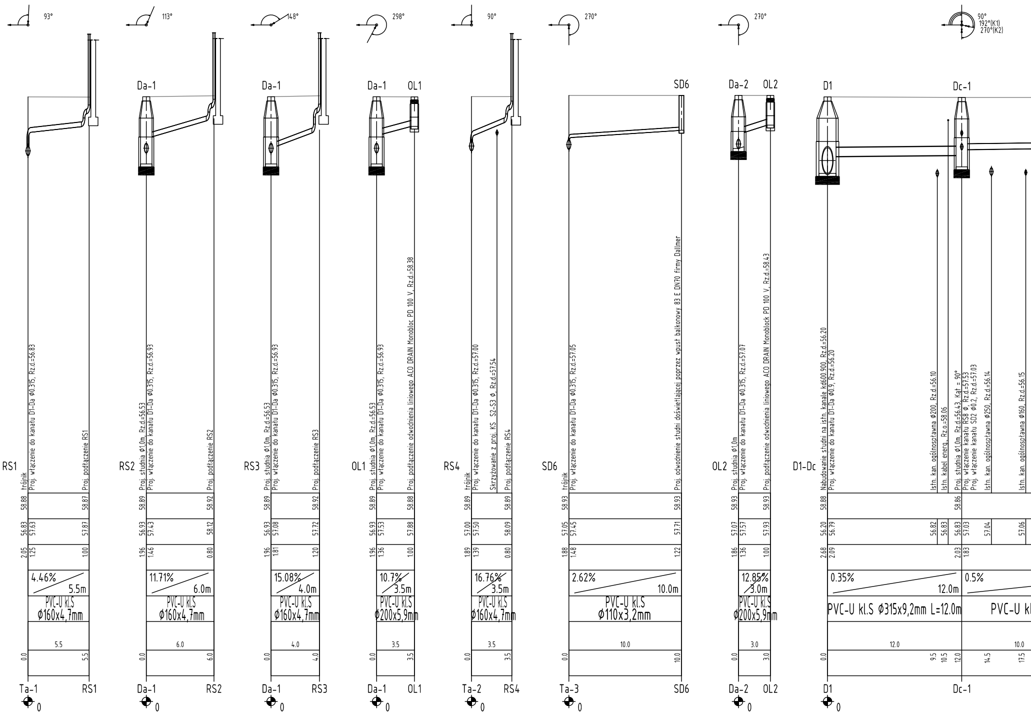
93°
RS1
trójnik
Proj. włączenie do kanału D1-Da Ø0.315, Rz.d.=56.83
Proj. podłączenie RS1
58.88
58.87
56.83
57.63
57.87
57.87
2.05
1.25
1.00
4.46%
5.5m
PVC-U kl.S
Ø160x4,7mm
5.5
0.0
5.5
Ta-1
RS1
0
113°
Da-1
RS2
Proj. studnia Ø1,0m, Rz.d.=56.53
Proj. włączenie do kanału D1-Da Ø0.315, Rz.d.=56.93
Proj. podłączenie RS2
58.89
58.92
56.93
57.43
58.12
1.96
1.46
0.80
11.71%
6.0m
PVC-U kl.S
Ø160x4,7mm
6.0
0.0
6.0
Da-1
RS2
0
148°
Da-1
RS3
Proj. studnia Ø1,0m, Rz.d.=56.53
Proj. włączenie do kanału D1-Da Ø0.315, Rz.d.=56.93
Proj. podłączenie RS3
58.89
58.92
56.93
57.08
57.72
1.96
1.81
1.20
15.08%
4.0m
PVC-U kl.S
Ø160x4,7mm
4.0
0.0
4.0
Da-1
RS3
0
298°
Da-1
OL1
OL1
Proj. studnia Ø1,0m, Rz.d.=56.53
Proj. włączenie do kanału D1-Da Ø0.315, Rz.d.=56.93
Proj. podłączenie odwodnienia liniowego ACO DRAIN Monobloc PD 100 V, Rz.d.=58.38
58.89
58.88
56.93
57.53
57.88
1.96
1.36
1.00
10.7%
3.5m
PVC-U kl.S
Ø200x5,9mm
3.5
0.0
3.5
Da-1
OL1
0
90°
RS4
trójnik
Proj. włączenie do kanału D1-Da Ø0.315, Rz.d.=57.00
Skrzyżowanie z proj. KS S2-S3 Ø, Rz.d.=57.54
Proj. podłączenie RS4
58.89
58.89
57.00
57.50
58.09
1.89
1.39
0.80
16.76%
3.5m
PVC-U kl.S
Ø160x4,7mm
3.5
0.0
3.5
Ta-2
RS4
0
270°
SD6
SD6
trójnik
Proj. włączenie do kanału D1-Da Ø0.315, Rz.d.=57.05
Proj. odwodnienie studni doświetlającej poprzez wpust balkonowy 83 E DN70 firmy Dallmer
58.93
58.93
57.05
57.45
57.71
1.88
1.48
1.22
2.62%
10.0m
PVC-U kl.S
Ø110x3,2mm
10.0
0.0
10.0
Ta-3
SD6
0
270°
Da-2
OL2
OL2
Proj. studnia Ø1,0m
Proj. włączenie do kanału D1-Da Ø0.315, Rz.d.=57.07
Proj. podłączenie odwodnienia liniowego ACO DRAIN Monoblock PD 100 V, Rz.d.=58.43
58.93
58.93
57.07
57.57
57.93
1.86
1.36
1.00
12.85%
3.0m
PVC-U kl.S
Ø200x5,9mm
3.0
0.0
3.0
Da-2
OL2
0
90°
192°(K1)
270°(K2)
D1
Dc-1
D1-Dc
Nabudowanie studni na istn. kanale kd600.900, Rz.d.=56.20
Proj. włączenie do kanału D1-Da Ø0.9, Rz.d.=56.20
Istn. kan. ogólnospławna Ø200, Rz.d.=56.10
Istn. kabel energ., Rz.o.=58.06
Proj. studnia Ø1,0m, Rz.d.=56.43, Kąt = 90°
Proj. włączenie kanału RS8 Ø, Rz.d.=57.53
Proj. włączenie kanału SD2 Ø0.2, Rz.d.=57.03
Istn. kan. ogólnospławna Ø250, Rz.d.=56.14
Istn. kan. ogólnospławna Ø160, Rz.d.=56.15
58.88
58.86
56.20
56.79
56.82
56.83
56.83
57.03
57.04
57.06
2.68
2.09
2.03
1.83
0.35%
12.0m
0.5%
PVC-U kl.S Ø315x9,2mm L=12.0m
PVC-U kl
12.0
10.0
0.0
9.5
10.5
12.0
14.5
17.5
D1
Dc-1
0

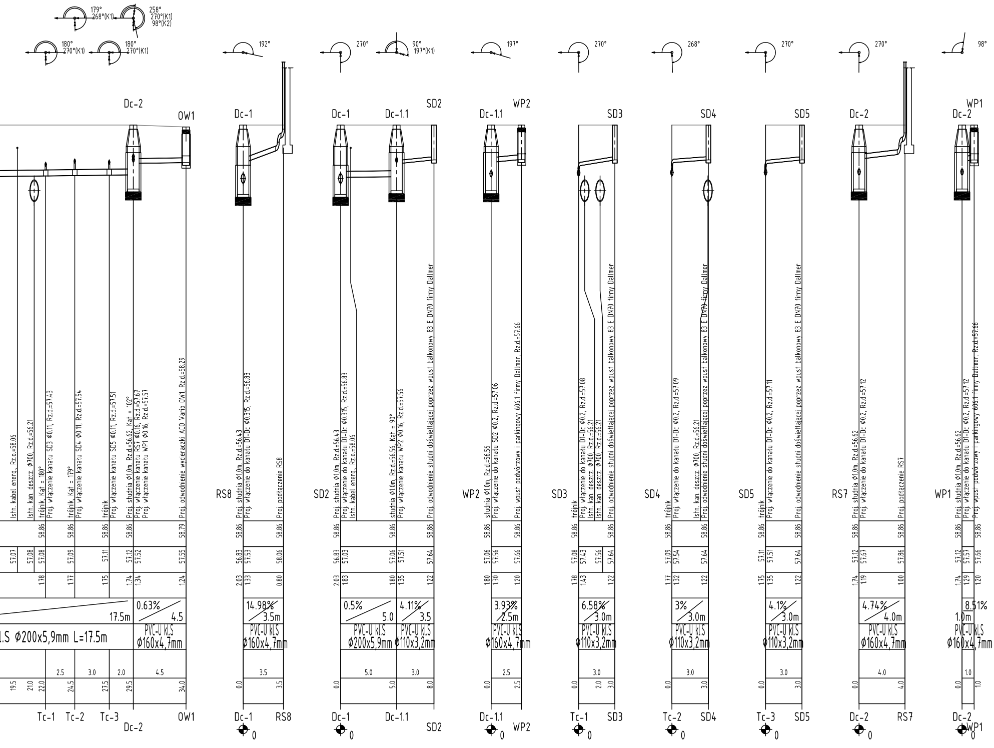
179°
268°(K1)
258°
270°(K1)
98°(K2)
180°
270°(K1)
180°
270°(K1)
192°
270°
90°
197°(K1)
197°
270°
268°
270°
270°
98°
Dc-2
OW1
Dc-1
Dc-1
Dc-1.1
SD2
Dc-1.1
WP2
SD3
SD4
SD5
Dc-2
WP1
Dc-2
Istn. kabel energ., Rz.o.=58.06
Istn. kan. deszcz. Ø700, Rz.d.=56.21
trójnik, Kąt = 180°
Proj. włączenie kanału SD3 Ø0.11, Rz.d.=57.43
trójnik, Kąt = 179°
Proj. włączenie kanału SD4 Ø0.11, Rz.d.=57.54
trójnik
Proj. włączenie kanału SD5 Ø0.11, Rz.d.=57.51
Proj. studnia Ø1.0m, Rz.d.=56.62, Kąt = 102°
Proj. włączenie kanału RS7 Ø0.16, Rz.d.=57.67
Proj. włączenie kanału WP1 Ø0.16, Rz.d.=57.57
Proj. odwodnienie wycieraczki ACO Vario OW1, Rz.d.=58.29
RS8
Proj. studnia Ø1.0m, Rz.d.=56.43
Proj. włączenie do kanału D1-Dc Ø0.315, Rz.d.=56.83
Proj. podłączenie RS8
SD2
Proj. studnia Ø1.0m, Rz.d.=56.43
Proj. włączenie do kanału D1-Dc Ø0.315, Rz.d.=56.83
Istn. kabel energ., Rz.o.=58.06
studnia Ø1.0m, Rz.d.=56.56, Kąt = 90°
Proj. włączenie kanału WP2 Ø0.16, Rz.d.=57.56
Proj. odwodnienie studni doświetlającej poprzez wpust balkonowy 83 E DN70 firmy Dallmer
WP2
studnia Ø1.0m, Rz.d.=56.56
Proj. włączenie do kanału SD2 Ø0.2, Rz.d.=57.06
Proj. wpust podwórzowy i parkingowy 606.1 firmy Dallmer, Rz.d.=57.66
SD3
trójnik
Proj. włączenie do kanału D1-Dc Ø0.2, Rz.d.=57.08
Istn. kan. deszcz. Ø700, Rz.d.=56.21
Istn. kan. deszcz. Ø700, Rz.d.=56.21
Proj. odwodnienie studni doświetlającej poprzez wpust balkonowy 83 E DN70 firmy Dallmer
SD4
trójnik
Proj. włączenie do kanału D1-Dc Ø0.2, Rz.d.=57.09
Istn. kan. deszcz. Ø700, Rz.d.=56.21
Proj. odwodnienie studni doświetlającej poprzez wpust balkonowy 83 E DN70 firmy Dallmer
SD5
trójnik
Proj. włączenie do kanału D1-Dc Ø0.2, Rz.d.=57.11
Proj. odwodnienie studni doświetlającej poprzez wpust balkonowy 83 E DN70 firmy Dallmer
RS7
Proj. studnia Ø1.0m, Rz.d.=56.62
Proj. włączenie do kanału D1-Dc Ø0.2, Rz.d.=57.12
Proj. podłączenie RS7
WP1
Proj. studnia Ø1.0m, Rz.d.=56.62
Proj. włączenie do kanału D1-Dc Ø0.2, Rz.d.=57.12
Proj. wpust podwórzowy i parkingowy 606.1 firmy Dallmer, Rz.d.=57.66
58.86 58.86 58.86 58.86 58.79
57.07 57.08 57.08 57.09 57.11 57.12 57.52 57.55
1.78 1.77 1.75 1.74 1.34 1.24
0.63%
17.5m
4.5
l.S Ø200x5,9mm L=17.5m
PVC-U kl.S
Ø160x4,7mm
2.5 3.0 2.0 4.5
19.5 21.0 22.0 24.5 27.5 29.5 34.0
Tc-1
Tc-2
Tc-3
Dc-2
OW1
58.86 58.86
56.83 57.53 58.06
2.03 1.33 0.80
14.98%
3.5m
PVC-U kl.S
Ø160x4,7mm
3.5
0.0 3.5
Dc-1
RS8
0
58.86 58.86 58.86
56.83 57.03 57.06 57.51 57.64
2.03 1.83 1.80 1.35 1.22
0.5%
5.0
4.11%
3.5
PVC-U kl.S
Ø200x5,9mm
PVC-U kl.S
Ø110x3,2mm
5.0 3.0
0.0 5.0 8.0
Dc-1
Dc-1.1
SD2
0
58.86 58.86
57.06 57.56 57.66
1.80 1.30 1.20
3.93%
2.5m
PVC-U kl.S
Ø160x4,7mm
2.5
0.0 2.5
Dc-1.1
WP2
0
58.86 58.86
57.08 57.43 57.56 57.64
1.78 1.43 1.22
6.58%
3.0m
PVC-U kl.S
Ø110x3,2mm
3.0
0.0 2.0 3.0
Tc-1
SD3
0
58.86 58.86
57.09 57.54 57.64
1.77 1.32 1.22
3%
3.0m
PVC-U kl.S
Ø110x3,2mm
3.0
0.0 3.0
Tc-2
SD4
0
58.86 58.86
57.11 57.51 57.64
1.75 1.35 1.22
4.1%
3.0m
PVC-U kl.S
Ø110x3,2mm
3.0
0.0 3.0
Tc-3
SD5
0
58.86 58.86
57.12 57.67 57.86
1.74 1.19 1.00
4.74%
4.0m
PVC-U kl.S
Ø160x4,7mm
4.0
0.0 4.0
Dc-2
RS7
0
58.86 58.86
57.12 57.57 57.66
1.74 1.29 1.20
8.51%
1.0m
PVC-U kl.S
Ø160x4,7mm
1.0
0.0 1.0
Dc-2
WP1
0

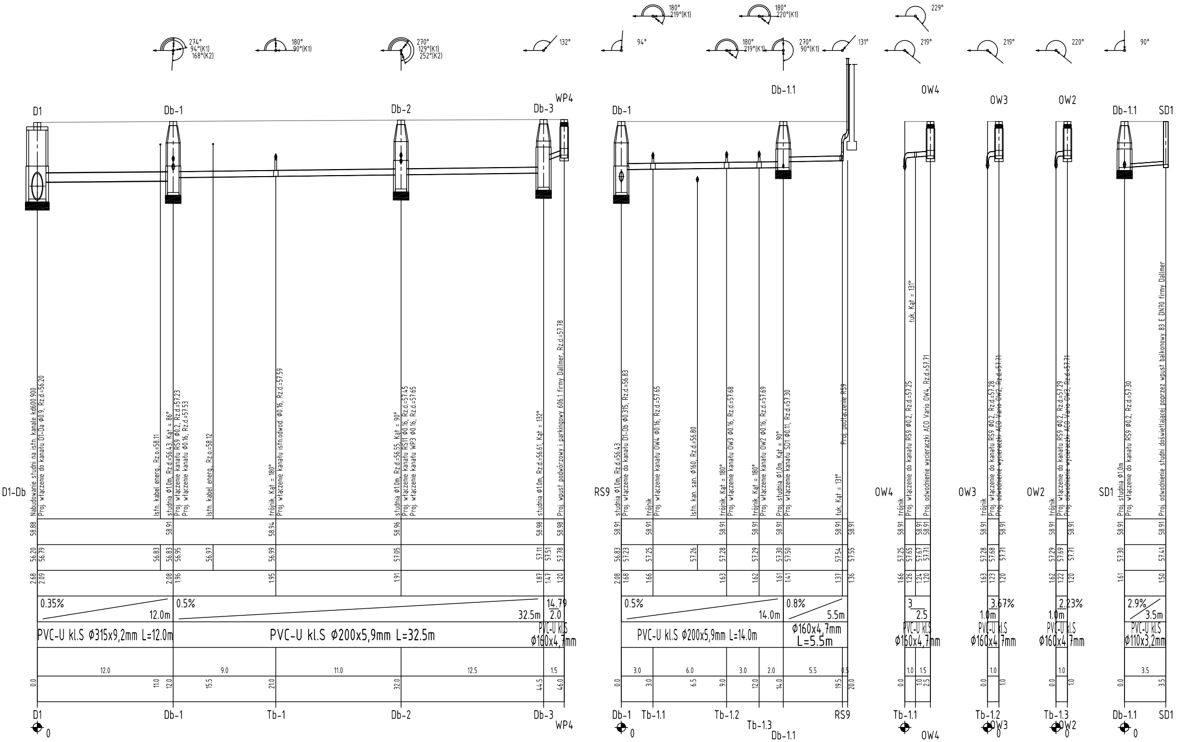
D1
Db-1
Db-2
Db-3
WP4
Db-1
Db-1.1
OW4
OW3
OW2
Db-1.1
SD1
274° 94°(K1) 168°(K2)
180° 90°(K1)
270° 129°(K1) 252°(K2)
132°
94°
180° 219°(K1)
180° 220°(K1)
180° 219°(K1)
270° 90°(K1)
131°
229°
219°
219°
220°
90°
D1-Db
Nabudowanie studni na istn. kanale kd600.900
Proj. włączenie do kanału D1-Da Ø0.9, Rz.d.=56.20
Istn. kabel energ., Rz.o.=58.11
studnia Ø1.0m, Rz.d.=56.43, Kąt = 86°
Proj. włączenie kanału RS9 Ø0.2, Rz.d.=57.23
Proj. włączenie kanału Ø0.16, Rz.d.=57.53
Istn. kabel energ., Rz.o.=58.12
trójnik, Kąt = 180°
Proj. włączenie kanału istn.odwod. Ø0.16, Rz.d.=57.59
studnia Ø1.0m, Rz.d.=56.55, Kąt = 90°
Proj. włączenie kanału RS11 Ø0.16, Rz.d.=57.45
Proj. włączenie kanału WP3 Ø0.16, Rz.d.=57.65
studnia Ø1.0m, Rz.d.=56.61, Kąt = 132°
Proj. wpust podwórzowy i parkingowy 606.1 firmy Dallmer, Rz.d.=57.78
RS9
studnia Ø1.0m, Rz.d.=56.43
Proj. włączenie do kanału D1-Db Ø0.315, Rz.d.=56.83
trójnik
Proj. włączenie kanału OW4 Ø0.16, Rz.d.=57.65
Istn. kan. san. Ø160, Rz.d.=56.80
trójnik, Kąt = 180°
Proj. włączenie kanału OW3 Ø0.16, Rz.d.=57.68
trójnik, Kąt = 180°
Proj. włączenie kanału OW2 Ø0.16, Rz.d.=57.69
Proj. studnia Ø1.0m, Kąt = 90°
Proj. włączenie kanału SD1 Ø0.11, Rz.d.=57.30
łuk, Kąt = 131°
Proj. podłączenie RS9
OW4
trójnik
Proj. włączenie do kanału RS9 Ø0.2, Rz.d.=57.25
łuk, Kąt = 131°
Proj. odwodnienie wycieraczki ACO Vario OW4, Rz.d.=57.71
OW3
trójnik
Proj. włączenie do kanału RS9 Ø0.2, Rz.d.=57.28
Proj. odwodnienie wycieraczki ACO Vario OW2, Rz.d.=57.71
OW2
trójnik
Proj. włączenie do kanału RS9 Ø0.2, Rz.d.=57.29
Proj. odwodnienie wycieraczki ACO Vario OW3, Rz.d.=57.71
SD1
Proj. studnia Ø1.0m
Proj. włączenie do kanału RS9 Ø0.2, Rz.d.=57.30
Proj. odwodnienie studni doświetlającej poprzez wpust balkonowy 83 E DN70 firmy Dallmer
58.88 58.91 58.94 58.96 58.98 58.98
56.20 56.79 56.83 56.83 56.95 56.97 56.99 57.05 57.11 57.51 57.78
2.68 2.09 2.08 1.96 1.95 1.91 1.87 1.47 1.20
0.35% 12.0m
0.5% 32.5m
14.79 2.0
PVC-U kl.S Ø315x9,2mm L=12.0m
PVC-U kl.S Ø200x5,9mm L=32.5m
PVC-U kl.S Ø160x4,7mm
12.0 9.0 11.0 12.5 1.5
0.0 11.0 12.0 15.5 21.0 32.0 44.5 46.0
58.91 58.91 58.91 58.91 58.91 58.91 58.91
56.83 57.23 57.25 57.26 57.28 57.29 57.30 57.50 57.54 57.55
2.08 1.68 1.66 1.63 1.62 1.61 1.41 1.37 1.36
0.5% 14.0m
0.8% 5.5m
PVC-U kl.S Ø200x5,9mm L=14.0m
Ø160x4,7mm L=5.5m
3.0 6.0 3.0 2.0 5.5 0.5
0.0 3.0 6.5 9.0 12.0 14.0 19.5 20.0
58.91 58.91 58.91
57.25 57.65 57.67 57.71
1.66 1.26 1.24 1.20
3 2.5
PVC-U kl.S Ø160x4,7mm
1.0 1.5
0.0 1.0 2.5
58.91 58.91
57.28 57.68 57.71
1.63 1.23 1.20
3.67% 1.0m
PVC-U kl.S Ø160x4,7mm
1.0
0.0 1.0
58.91 58.91
57.29 57.69 57.71
1.62 1.22 1.20
2.23% 1.0m
PVC-U kl.S Ø160x4,7mm
1.0
0.0 1.0
58.91 58.91
57.30 57.41
1.61 1.50
2.9% 3.5m
PVC-U kl.S Ø110x3,2mm
3.5
0.0 3.5
D1 Db-1 Tb-1 Db-2 Db-3 WP4
Db-1 Tb-1.1 Tb-1.2 Tb-1.3 Db-1.1 RS9
Tb-1.1 OW4
Tb-1.2 OW3
Tb-1.3 OW2
Db-1.1 SD1
0

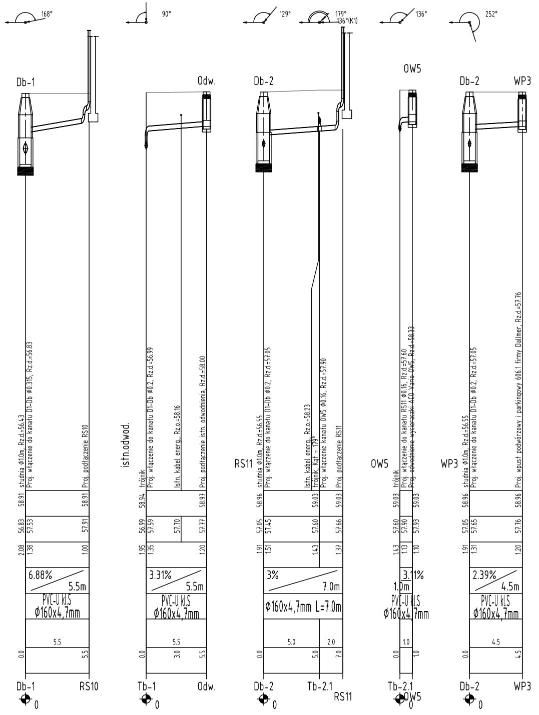
168°
90°
129°
179°
136°(K1)
136°
252°
Db-1
Odw.
Db-2
OW5
Db-2
WP3
studnia Ø1.0m, Rz.d.=56.43
Proj. włączenie do kanału D1-Db Ø0.315, Rz.d.=56.83
Proj. podłączenie RS10
58.91
58.91
56.83
57.53
57.91
2.08
1.38
1.00
6.88%
5.5m
PVC-U kl.S
Ø160x4,7mm
5.5
0.0
5.5
Db-1
RS10
0
istn.odwod.
trójnik
Proj. włączenie do kanału D1-Db Ø0.2, Rz.d.=56.99
Istn. kabel energ., Rz.o.=58.16
Proj. podłączenie istn. odwodnienia, Rz.d.=58.00
58.94
58.97
56.99
57.59
57.70
57.77
1.95
1.35
1.20
3.31%
5.5m
PVC-U kl.S
Ø160x4,7mm
5.5
0.0
3.0
5.5
Tb-1
Odw.
0
RS11
studnia Ø1.0m, Rz.d.=56.55
Proj. włączenie do kanału D1-Db Ø0.2, Rz.d.=57.05
Istn. kabel energ., Rz.o.=58.23
trójnik, Kąt = 179°
Proj. włączenie kanału OW5 Ø0.16, Rz.d.=57.90
Proj. podłączenie RS11
58.96
59.03
59.03
57.05
57.45
57.60
57.66
1.91
1.51
1.43
1.37
3%
7.0m
Ø160x4,7mm L=7.0m
5.0
2.0
0.0
5.0
7.0
Db-2
Tb-2.1
RS11
0
OW5
trójnik
Proj. włączenie do kanału RS11 Ø0.16, Rz.d.=57.60
Proj. odwodnienie wycieraczki ACO Vario OW5, Rz.d.=58.33
59.03
59.03
57.60
57.90
57.93
1.43
1.13
1.10
3.11%
1.0m
PVC-U kl.S
Ø160x4,7mm
1.0
0.0
1.0
Tb-2.1
OW5
0
WP3
studnia Ø1.0m, Rz.d.=56.55
Proj. włączenie do kanału D1-Db Ø0.2, Rz.d.=57.05
Proj. wpust podwórzowy i parkingowy 606.1 firmy Dallmer, Rz.d.=57.76
58.96
58.96
57.05
57.65
57.76
1.91
1.31
1.20
2.39%
4.5m
PVC-U kl.S
Ø160x4,7mm
4.5
0.0
4.5
Db-2
WP3
0

A:ul. Św. Wojciech 22/24 lok. 7,
61-749 Poznań,
T:+48 600 953 648
E:info@kilkoro.com
W:www.kilkoro.com

KILKORO architekci

Niniejsze opracowanie chronione jest prawem autorskim
(Ustawa z dnia 4 lutego 1994 Dz. U. z 2000 r. Nr 80, poz. 904).
Kopiowanie oraz udostępnianie bez zgody autorów jest zabronione.

branża INSTALACJE SANITARNE

projektant

podpis

mgr inż. Jacek Sikora
upr. WKP/0156/POOS/03

sprawdzający

mgr inż. Tomasz Bartkowiak
upr. WKP/0115/POWS/06

nazwa i adres inwestycji

TERMOMODERNIZACJA BUDYNKU NR 3
WRAZ Z ZAGOSPODAROWANIEM TERENU
Plac Staszica 3, 64-920 Piła
obręb 0018, arkusz 9, działka nr ewid. 350/1

treść rysunku Profil podłużny zewnętrznej kanalizacji deszczowej

stadium PROJEKT BUDOWLANY

data
07-2012

skala
1:100/250

nr rys.
IS-07