Przekrój A-A

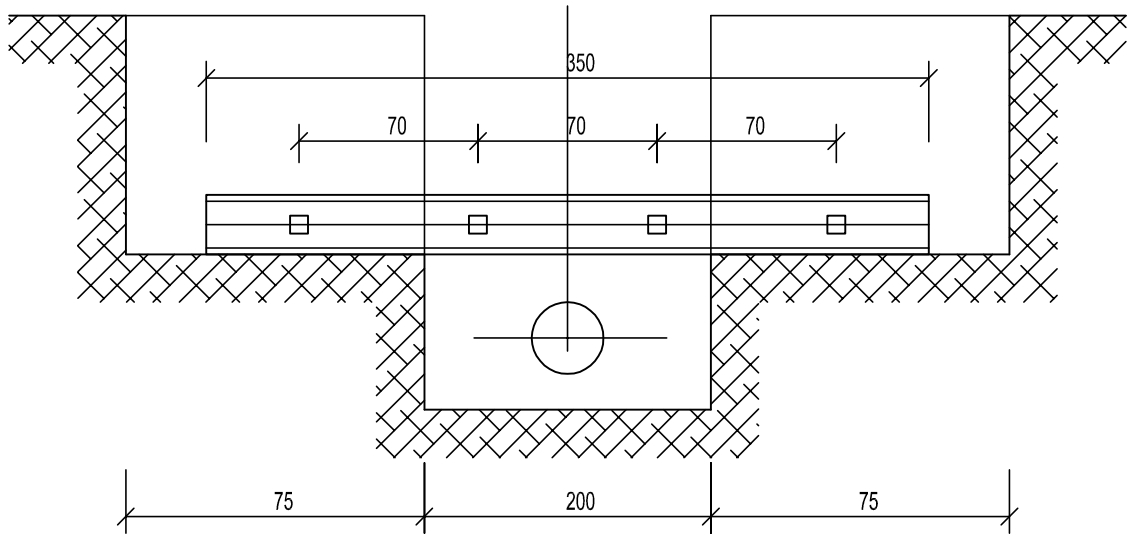

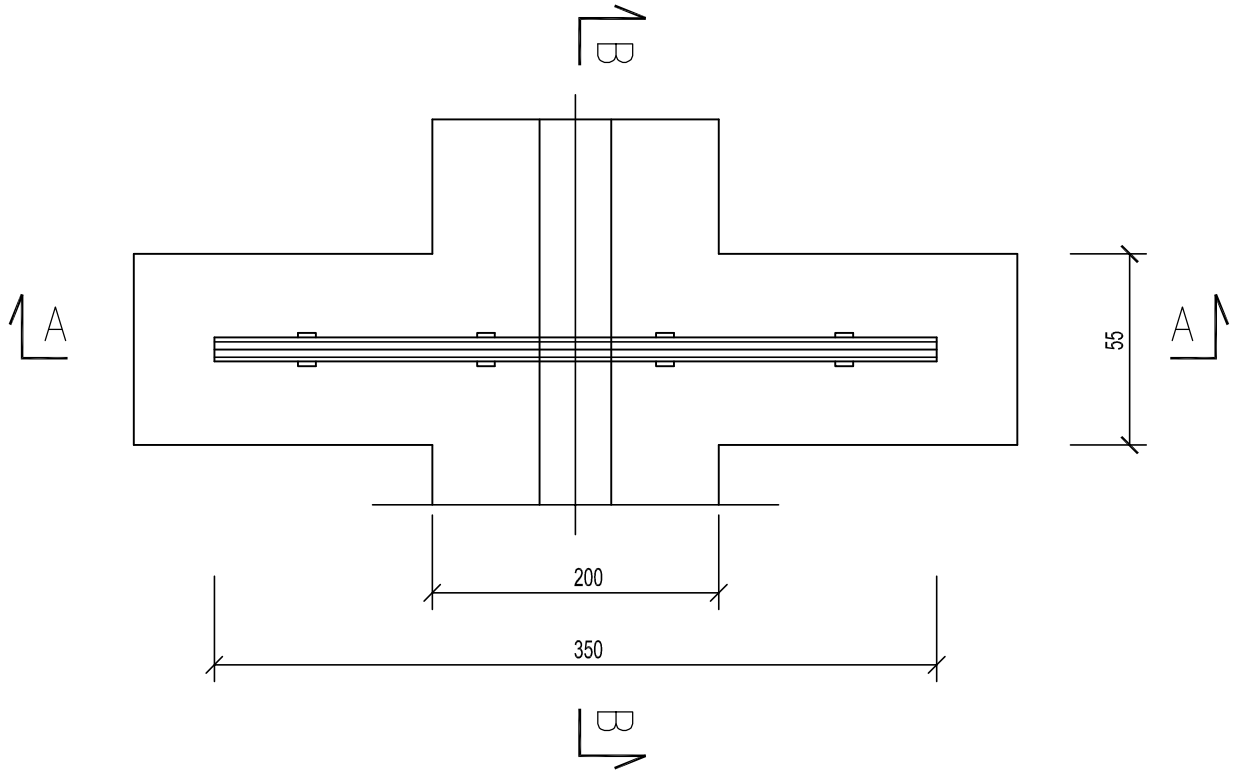

Przekrój B-B

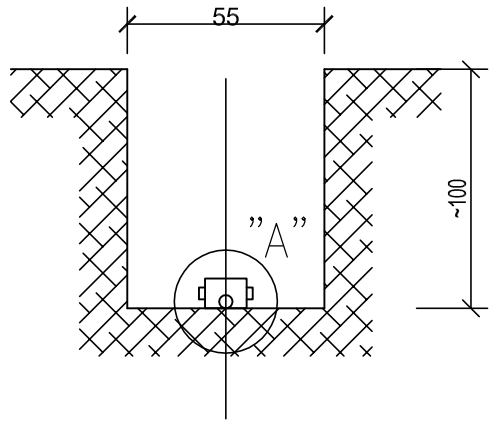

Szczegół "A"

skala 1:5

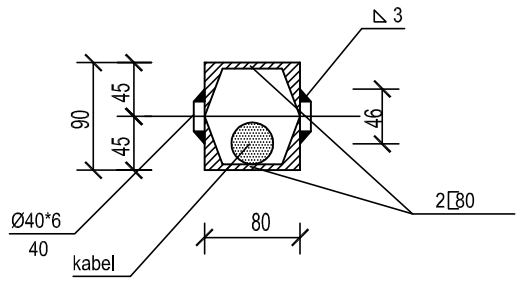

A: ul. Św. Wojciech 22/24 lok. 7,
61-749 Poznań,
T: +48 600 953 648
E: info@kilkoro.com
W: www.kilkoro.com

KILKORO architekci

Niniejsze opracowanie chronione jest prawem autorskim
(Ustawa z dnia 4 lutego 1994 Dz. U. z 2000 r. Nr 80, poz. 904).
Kopiowanie oraz udostępnianie bez zgody autorów jest zabronione.

branża: INSTALACJE SANITARNE

projektant — podpis

mgr inż. Jacek Sikora
upr. WKP/0156/POOS/03

sprawdzający

mgr inż. Tomasz Bartkowiak
upr. WKP/0115/POWS/06

nazwa i adres inwestycji

TERMOMODERNIZACJA BUDYNKU NR 3
WRAZ Z ZAGOSPODAROWANIEM TERENU
Plac Staszica 3, 64-920 Piła
obręb 0018, arkusz 9, działka nr ewid. 350/1

treść rysunku: Zabezpieczenie istn. okablowania

stadium: PROJEKT BUDOWLANY

data	skala	nr rys.
07-2012		IS-12